Aenderungsstand / Revision level		Beschreibung der Aenderung/ Revision Record	Geaendert Changed	Datum Date	Geprueft Approved	Datum Date
Solid / part	Zeichnung / drawing					

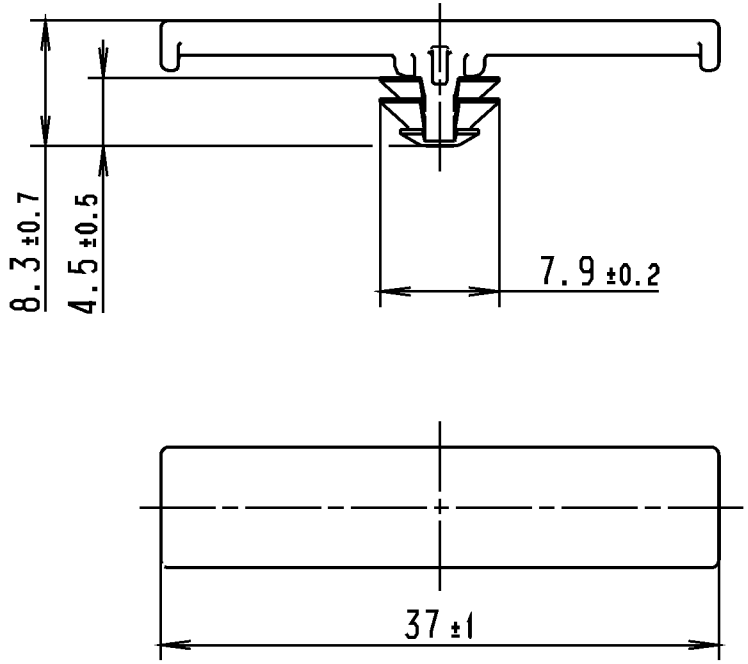

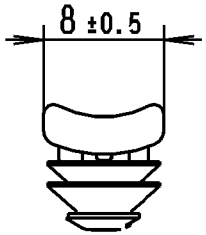

Nur zur Information,
wird vom Änderungsdienst
nicht erfaßt.
For information only,
not subject to alteration service.

1:1

Loch Ø / Hole size

6.5 - 7.0 mm

Blechdicke / Panel thickness

0.75 - 1.5 mm

Werkstoff / Material

PA6.6

Toleranzen / Tolerances

Masse ohne Toleranzangaben nach Dimension without tolerances details to

DIN 16901 /

AUSFUERUHRUNG / PERFORMANCE
SPEZIFIKATION / SPEC.

CATIA 4.2.4

Gez. / Drawn	01.08.05	Czepat
Gepr. / Appr.	01.08.05	Wien

Weitergabe sowie Vervielfaeltigung dieser Unterlage, Verwertung und Mitteilung ihres Inhalts nicht gestattet, soweit nicht ausdruecklich zugestanden. Zuwiderhandlungen verpflichten zu Schadenersatz. Alle Rechte fuer den Fall der Patenterteilung oder Gebrauchsmuster-Eintragung vorbehalten.

The copyright of this drawing is reserved by HELLERMANNTYTON GMBH. It is issued on condition that it is not reproduced, copied or disclosed to a third party, either wholly or in part, without the consent of HELLERMANNTYTON GMBH.

HellermannTyton
HellermannTyton GmbH
Grosser Moorweg 45, 25436 Tornesch
Telefon: 04122 / 701-1
Telefax: 04122 / 701-400

Maszstab / Scale 2:1;1:1

NT-900-04

Benennung / Title

TC3FT6S

Zeichnungs-Nr./Drawing-No

14.1874

Format D.Size A4

Blatt Sheet