Aenderungsstand / Revision level		Beschreibung der Aenderung/ Revision Record	Geaendert Changed	Datum Date	Geprueft Approved	Datum Date
Solid / part	Zeichnung / drawing					
	0	Ersetzt Zeichng.Nr. 14.1197 m. Index 2 v. 16.06.95.	Mueller	22.06.98	bma	22.06.98
1	1	Geometrie geaendert.	Suck	26.02.99	Juers	26.02.99
1	2	Bezeichnung geaendert, Kraefte hinzu, Rahmen neu. Buendeldurchmesser 1,5 hinzu.	Suck	10.12.99	Juers	10.12.99
1	3	Hitzestabilisiert hinzu.	Mueller	09.01.03	bma	09.01.03
1	4	Abbindefestigkeit entfaellt.	Mueller	11.09.03	Schiwek	11.09.03

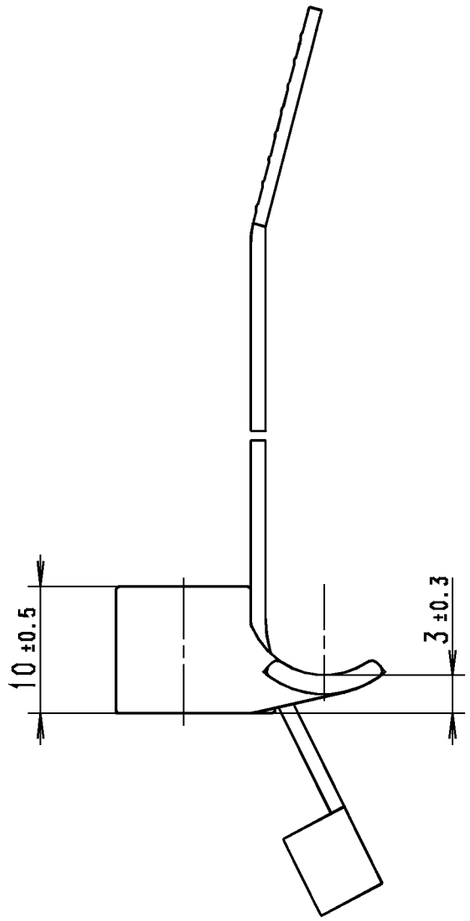

	Artikelbezeichnung/ PRODUCT TYPE	Laenge/ LENGTH L±10	Bandbreite/ STRAP WIDTH B±0,2	Dicke/ THICKNESS S±0,2	Buendel/ BUNDLE (2) Ø
1	T30RSB5-BK	150	3,5	1,2	1,5 - 32
2	T40RSB5-BK	180	4,0	1,2	1,5 - 40
3	T50RSB5-BK	200	4,6	1,2	1,5 - 45
4	T50SSB5-BK	150	4,6	1,2	1,5 - 32
5					

Nur zur Information,
wird vom Änderungsdienst
nicht erfaßt.
For information only,
not subject to alteration service.

Lieferzustand 1:1
DELIVERY CONDITION 1:1

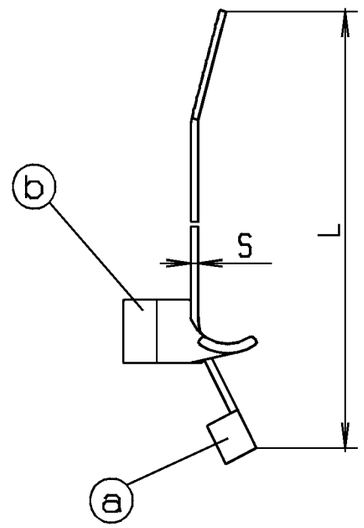

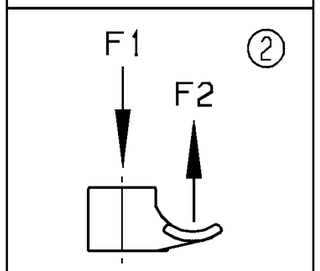

F1 max.	60N
F2 min.	100N

Aufnahme fuer Schweissbolzen Ø /
intended for weld screw Ø

Ø 5mm

Abbindefestigkeit N min./
Tensile strength N min.

(4) (2)

Werkstoff / Material (3)

a: PA 6.6 hitzestabilisiert/
PA 6.6 heatstabilized
schwarz/black

b: POM
schwarz/black

Toleranzen / Tolerances

Masse ohne Toleranzangaben nach
Dimension without tolerances
details to

DIN 16901 /

AUSFUERUHRUNG / PERFORMANCE
SPEZIFIKATION / SPEC.

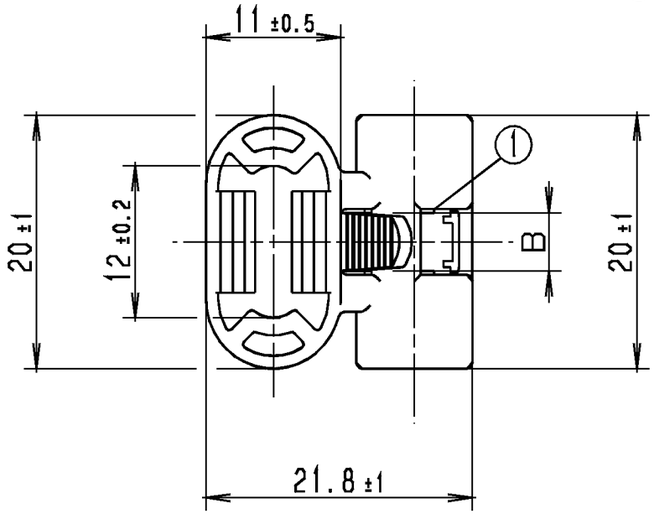

Bezeichnungsbeispiel:

(a) Kabelbinder T50S und
(b) Halter SB5-BK
ist: Befestigungsbinder T50SSB5-BK

Example of designation:

(a) cable tie T50S
(b) bracket SB5-BK
being: fixing tie T50SSB5-BK

CATIA 4.2.4

Gez. / Drawn	22.06.99	Mueller
Gepr. / Appr.	22.06.99	bma

Weitergabe sowie Vervielfaeltigung dieser Unterlage, Verwertung und Mitteilung ihres Inhalts nicht gestattet, soweit nicht ausdrueklich zugestanden. Zuwiderhandlungen verpflichten zu Schadenersatz. Alle Rechte fuer den Fall der Patenterteilung oder Gebrauchsmuster-Eintragung vorbehalten.

The copyright of this drawing is reserved by HELLERMANNTYTON GMBH. It is issued on condition that it is not reproduced, copied or disclosed to a third party, either wholly or in part, without the consent of HELLERMANNTYTON GMBH.

HellermannTyton
HellermannTyton GmbH
Grosser Moorweg 45, 25436 Tornesch
Telefon: 04122 / 701-1
Telefax: 04122 / 701-400

Maszstab / Scale 2:1, 1:1 | NT 101/94

Benennung / Title

Befestigungsbinder ...SB5-BK
Fixing tie ...SB5-BK (2)

Zeichnungs-Nr./Drawing-No 14.1197

Format D.Size A3

Blatt Sheet